SARIV

SARIV - Němčík s.r.o.

Nýtovací technika LOBSTER

Společnost **Sariv-Němčík s.r.o.** je česko-italská společnost, která byla založena v roce 1996 italským výrobcem trhacích nýtů a nýtovacích matic, společností Sariv s.r.l. a Jiřím Němčíkem.

Původní sortiment nýtů byl postupem času pravidelně rozšiřován a dnes, díky více než 25 letým zkušenostem, se firma řadí mezi významné distributory trhacích nýtů, nýtovacích matic, přivařovacích a lisovacích prvků a ostatních spojovacích materiálů.

V současné době má společnost **Sariv-Němčík s.r.o.** dvě samostatné zahraniční pobočky, **Sariv spol. z o.o.** v Polsku a **Sariv s.r.o.** na Slovensku. Obě pobočky disponují vlastním skladem a spolu s centrálním skladem v Ostravě Kunčicích umožňují rychlé vykrývaní objednávek v regionu střední Evropy.

V roce 2005 byla založena dceřinná společnost Sariv automotive s.r.o., dnes Hondra automotive s.r.o., která se zabývá výrobou plných a polodutých nýtů a dále výrobou výkresových spojovacích dílů na dlouhotočných soustružnických automatech. Výrobky jsou dodávány zákazníkům v Českét republice, Itálii, Polsku, Lotyšsku a na Slovensku, přičemž zhruba 60% produkce tvoří export.

Svým zákazníkům společnost nabízí maximální péči. Samozřejmostí je nejen rychlé zpracování požadavků zákazníků a vykrývání objednávek, ale také pravidelný kontakt s obchodním zástupcem, servis a technické poradenství.

Od roku 2003 je společnost držitelem certifikátu kvality **ISO 9001:2001**.

Model		R1A1	R1A2	R1B1	R1B2	R2B1
Vlastnosti		Pneumatickohydraulické	Pneumatickohydraulické	Bateriové	Bateriové	Bateriové
Zdvih (mm)		19	26	22	22	25
Síla (N)		9 000	18 500	10 500	13 000	10 500
Váha (kg)		1,1	1,7	1,9	2,0	1,7
Přisávání		✓	✓			
Rozsah	2,4	●		●		●
	3,2	●		●	■	●
	4,0	●		●	■	●
	4,8	●	●	●	●	●
	6,4		●		△	
Strana		5	5	8	8	9

Model		AR2000S	AR2000M	AR2000H	AR2000SV	AR2000MV	AR2000HV
Vlastnosti		Pneumatickohyd-raulické	Pneumatickohyd-raulické	Pneumatickohyd-raulické	Pneumatickohyd-raulické	Pneumatickohyd-raulické	Pneumatickohyd-raulické
Zdvih (mm)		14	16	18,5	14	16	18,5
Síla (N)		4 800	9 100	14 000	4 800	9 100	14 000
Váha (kg)		1,1	1,2	1,6	1,2	1,4	1,8
Přisávání		-	-	-	✓	✓	✓
Rozsah	2,4	●	●	■	●	●	
	3,2	●	●	■	●	●	■
	4,0	△	●	■	△	●	■
	4,8		●	●		●	●
	6,4			●			●
Strana		6	6	6	6	6	6

Model		AR2000-90	AR2000-45	AR2000-00	ARF-800P	ARF-700
Vlastnosti		Pneumatickohydrau-lické	Pneumatickohydrau-lické	Pneumatickohydrau-lické	Automatický poda-vač	Automatický poda-vač
Zdvih (mm)		16	16	16	-	-
Síla (N)		8 000	8 000	8 000	-	-
Váha (kg)		1,8	1,9	1,8	10,9	32
Přisávání		-	-	-	✓	✓
Rozsah	2,4	●	●	●	●	-
	3,2	●	●	●	●	●
	4,0	●	●	●	●	●
	4,8	△	△	△	-	●
	6,4					
Strana		7	7	7	10	11

● - lze použít pro všechny materiály
△ - nelze použít pro nerezové nýty
■ - nutno použít volitelné příslušenství, není součástí dodávky

Na všechny prodávané typy nýtovacích kleští Lobster provádíme servis v provozovně v Ostravě Kunčicích.

▶ R1A1 Vysoký standard.

▶ R1A2 Odolný nástroj vhodný i pro strukturální nýty.

1 Úzký nos kleští

R1A1 21mm R1A2 22mm
s 22mm širokým nosem se snadněji dostanete i do úzkých prostor.

2 Dlouhý zdvih

R1A1 19mm R1A2 26mm

9 Uzávěra výpusti trnů

Po sundání pouzdra nádrže, se uzavře výpusť trnů, aby se zabránilo vyskočení použitých trnů.

4 Rukojeť, která usnadňuje uchopení

Dobře vyvážený nástroj s příjemnou manipulací.

3 Přepínač přisávání

Tlačítko pro aktivaci a regulaci přisávání.

5 Lehký a odolný design

Ergonomický design se středovým vyvážením je pohodlný v ruce obsluhy.

8 Zvětšený sběrač trnů R1A2

Rozměrná nádoba na trny.

6 Zaměnitelná strana přívodu vzduchu

Přívody vzduchu na levé i pravé straně, což umožňuje větší flexibilitu a produktivitu obsluhy.

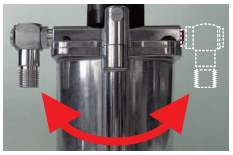

7 Snížená spotřeba vzduchu

Díky vylepšené konstrukci cirkulace vzduchu spotřebovává o 30% méně vzduchu než srovnatelné nýtovací kleště jiných dodavatelů. Tím se snižují provozní náklady.

GOOD DESIGN

R1A1

- Lehké s vynikajícím poměrem síly a hmotnosti.
- Vybavené regulovatelným přisáváním.
- Kompaktní konstrukce s dlouhým zdvihem.
- R1A1 dosahuje až 30% snížení spotřeby* vzduchu, což může snížit provozní náklady.

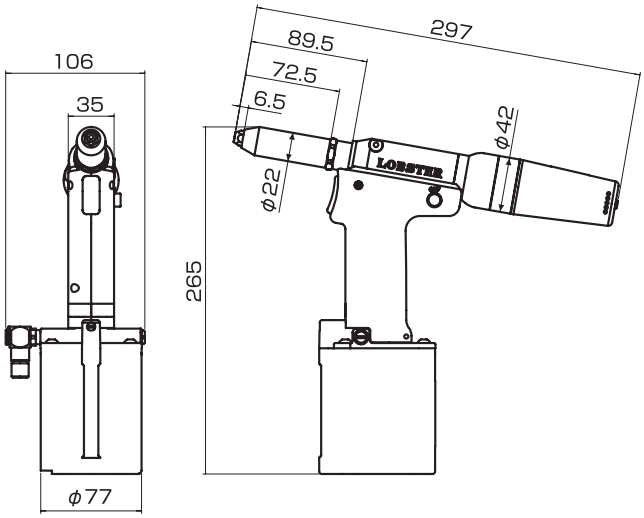

R1A2

- Výkonná verze R1A1, lehká s vynikajícím poměrem síly a hmotnosti.
- Určená jak standardní tak strukturální nýty.
- Kompaktní konstrukce s dlouhým zdvihem.
- Zvětšená nádoba pro sběr trnů.

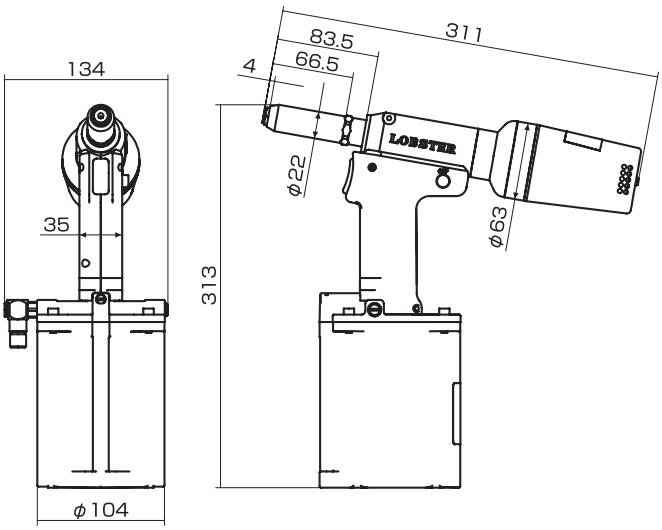

Model	Rozsah nýtování	Síla (N)	Zdvih (mm)	Pracovní tlak (MPa)	Spotřeba vzduchu (l/min)	Váha (kg)	Hluk dB	Kleštiny
R1A1	2,4 / 3,2 / 4,0 / 4,8 pro všechy materiály	9 000	19	0,5 - 0,6	68 přisávání zapnuto	1,1	69,5	Ultra „M“
R1A2	4,8 / 6,4 pro všechy materiály	18 500	26	0,5 - 0,6	75 přisávání zapnuto	1,7	80	Ultra „H“

* - při tlaku vzduchu 0,6 MPa

- Lehké nýtovací kleště s polymerovým pouzdrem.
- Technologie Shockless omezující rázy při nýtování. Vylučuje riziko zdravotních problémů při dlouhodobém používání.
- Integrovaný tlumič hluku snižuje pracovní hluk a tím zlepšuje hygienu pracovního prostředí.
- Řada AR-2000V je vybavena integrovaným systémem přisávání s jednoduchým vypínačem.

AR-2000S / AR-2000SV

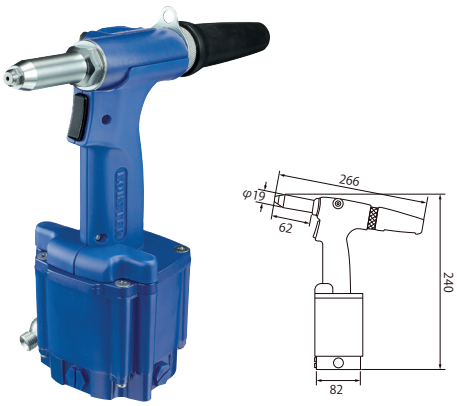

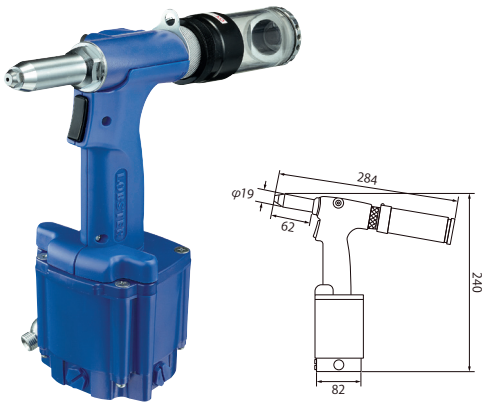

AR-2000M / AR-2000MV

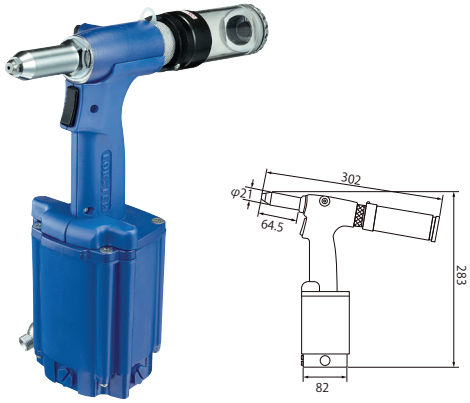

AR-2000H / AR-2000HV

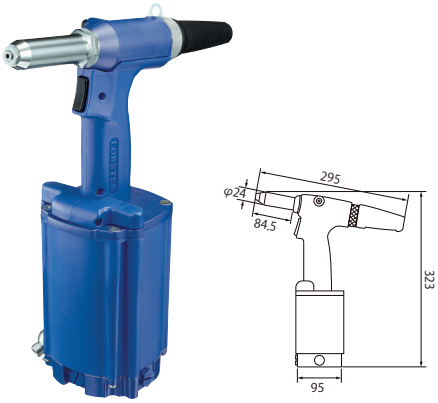

Model	Rozsah nýtování	Síla (N)	Zdvih (mm)	Pracovní tlak (MPa)	Spotřeba vzduchu (l/cyklus)	Váha (kg)	Kleštiny
AR-2000S	2,4 / 3,2 - pro všechy materiály 4,0 - mimo nerez	4 800	14	0,5 - 0,6	0,6	1,1	S
AR-2000M	2,4 / 3,2 / 4,0 / 4,8 - pro všechy materiály	9 100	16		1,7	1,2	Ultra „M“
AR-2000H	4,8 / 6,4 - pro všechy materiály 3,2 / 4,0 - s volitelným příslušenstvím	14 000	18,5		3,6	1,6	Ultra „H“

Model	Rozsah nýtování	Síla (N)	Zdvih (mm)	Pracovní tlak (MPa)	Spotřeba vzduchu (l/min)	Váha (kg)	Kleštiny
AR-2000SV	2,4 / 3,2 - pro všechy materiály 4,0 - mimo nerez	4 800	14	0,5 - 0,6	90 přisávání zapnuto	1,2	S
AR-2000MV	2,4 / 3,2 / 4,0 / 4,8 - pro všechy materiály	9 100	16		90 přisávání zapnuto	1,4	Ultra „M“
AR-2000HV	4,8 / 6,4 - pro všechy materiály 3,2 / 4,0 - s volitelným příslušenstvím	14 000	18,5		120 přisávání zapnuto	1,8	Ultra „H“

- Nýtování v úzkém prostoru.
- Nýtování v rozích.
- Nýtování v místech se špatným přístupem.
- Nýtovací hlava se může otáčet o 360 stupňů.

AR-2000A-90 / AR-2000A-45 / AR-2000A-00

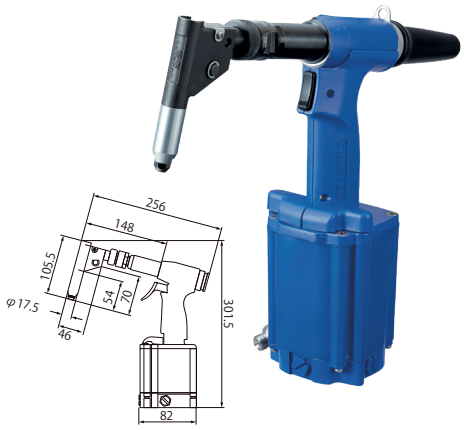

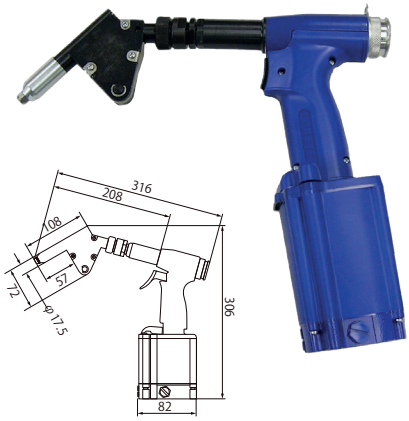

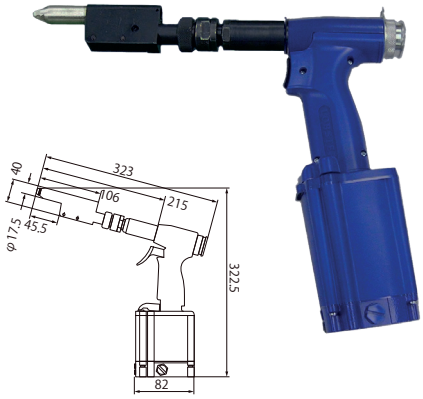

Model	Rozsah nýtování	Síla (N)	Zdvih (mm)	Pracovní tlak (MPa)	Spotřeba vzduchu (l/cyklus)	Váha (kg)	Kleštiny
AR-2000A-90	2,4 / 3,2 / 4,0 - pro všechy materiály 4,8 - mimo nerez	8 000	14	0,5 - 0,6	0,6	1,1	S
AR-2000A-45			16		1,7	1,2	S
AR-2000A-00			18,5		3,6	1,6	S

Příklady použití

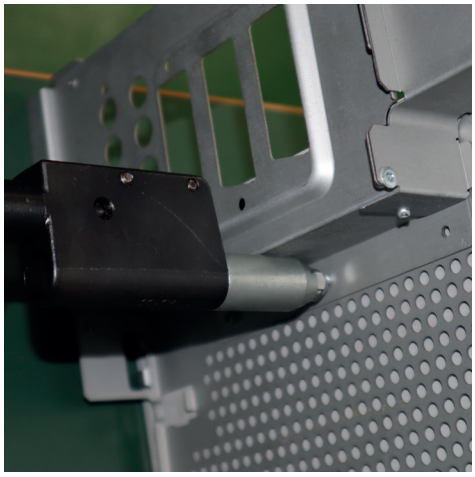

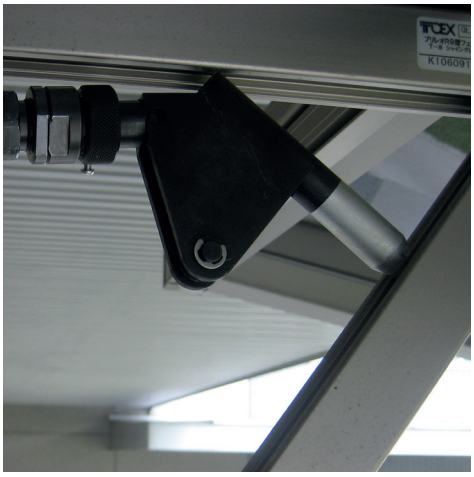

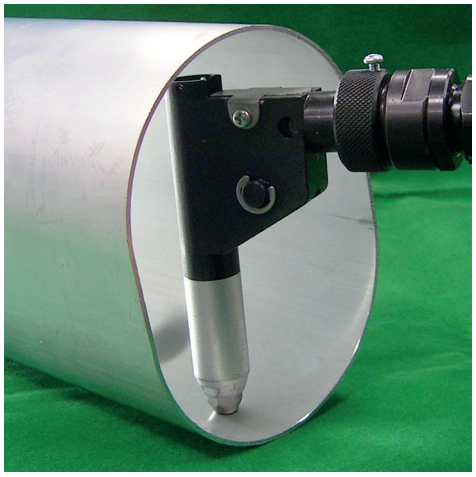

R1B1

Kompaktní, rychlé a snadno použitelné akumulátorové nýtovací kleště.

Výkonné akumulátorové nýtovací kleště, nezávislé na přívodu energie, s energeticky úspornými a spolehlivými funkcemi.

R1B2

Vykonnější model i pro vysokopevnostní nýty.

Použití pro nýty až do průměru 6,4mm.
Nýtování průměru 3,2 a 4,0 mm možno s volitelným příslušenstívm.

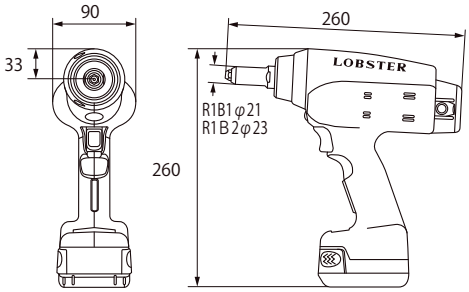

1. Sběrač trnů
Zvýšená kapacita pro lepší efektivitu práce

Sběrač trnu umístěný na boku umožňuje umístění otvoru pro vysunutí trnu v horní části nástroje. Tato konstrukce umožňuje efektivní ukládání trnů, což dovoluje uložení zvýšeného počtu trnů.

2. LED reflektor
LED reflektor pro přesné osvětlení obrobku

LED bodové světlo přesně osvětluje nýtovací oblast.

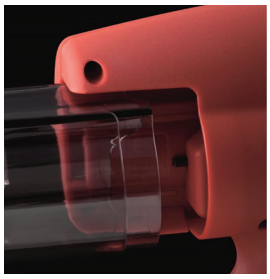

3. Bezpečnostní zařízení
Bezpečnostní zařízení zabraňující vystřelení trnů

V případě, že je sběrač trnu uvolněn nebo není správně namontován, je aktivováno bezpečnostní zařízení, které přeruší napájení nýtovacíh kleští a deaktivuje spoušť. Tato funkce zabraňuje vystřelení trnů a zajišťuje bezpečnost práce.

4. Vysokokapacitní baterie
Spolehlivá baterie japonské výroby

Lithium-iontová baterie vyrobená v Japonsku, s dlouhou životností.

5. Možnost vysunutí
V případě neočekávaného přerušení provozu vysune nýt

I když nýtovací kleště přestanou fungovat kvůli vybití baterie v průběhu nýtování, je možné nýt odstranit stisknutím tlačítka pro vysunutí.

6. Počítadlo
Protichybový systém vhodný pro nýtování

R1B1 může být dodáván s digitálním počítadlem (na zakázku). Pokud není každý nýtovací cyklus dokončen, počítadlo nepostoupí, což uživateli umožňuje minimalizovat přehlédnuté pracovní nedostatky nebo nýtovací vady a dosáhnout spolehlivé správy procesu nýtování.

Model	Rozsah nýtování	Síla (N)	Zdvih (mm)	V x Š x D	Průměr nosu (mm)	Minimální rohová vzdálenost (mm)	Váha včetně baterie (kg)	Kleštiny
R1B1	2,4 / 3,2 / 4,0 / 4,8 pro všechy materiály	10 500	22	260 x 90 x 260	21	33	1,9	Ultra „M“
R1B2	3,2 / 4,0 - s volitelným příslušenstvím 4,8 - pro všechy materiály 6,4 - kromě nerezi	13 000	22	260 x 90 x 268	23	33	2,0	Ultra „H“

Model	BPL1415	BPL14
Typ	Li-ion	Li-ion
Jmenovité napětí (V)	14,4	14,4
Kapacita (Ah)	1,5	3,0
Doba nabíjení (pro praktické použití/plné nabití)	45 / 60 minut	95 / 120 minut

R2B1 - Inovativní novinka!

- Rychlost nýtování srovnatelná s pneumatickými nýtovacími kleštěmi.
- V průměru o 300g lehčí oproti konkurenci.
- Hubička zabraňující vypadnutí nýtu jako standardní výbava.
- Nově vyvinutý bezkomutátorový motor, s vyšším výkonem a životností. Provoz bez jiskření.
- Pro běžnou denní údržbu včetně výměny kleštin není zapotřebí nářadí.
- Sběrač použitých trnů nové konstrukce zabraňující zaseknutí trnu.
- Vyšší kapacita baterie oproti konkurenci.
- Zdvih 25mm je v průměru o 4-6mm delší než u konkurenčních kleští a umožňuje zanýtovat i dlouhé nýty v jediném cyklu.
- LED osvětlení na místo nýtování.

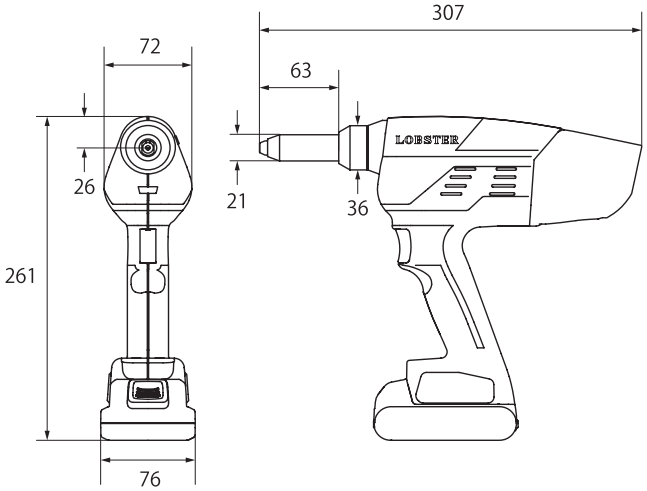

Model	R2B1
Délka nýtovacího cyklu	0,8s
Váha (kg) včetně baterie BPL1820	1,7
Zdvih (mm)	25
Délka x šířka x výška (mm) + včetně baterie BPL1820	307 x 76 x 261
Průměr nosu (mm)	21
Minimální rohová vzdálenost (mm)	26
Specifikace motoru	18V bezkomutátorový
Maximální výkon (kN)	10,5
Rozsah nýtování	2,4 / 3,2 / 4,0 / 4,8 pro všechny materiály
Kleštiny	Ultra „M“

Model	BPL1820	BPL1840
Typ	Li-ion	Li-ion
Jmenovité napětí (V)	18	18
Kapacita (Ah)	2,0	4,0
Doba nabíjení (pro praktické použití/plné nabití)	45 / 50 minut	95 / 100 minut

ARF-800P

▶ Podavač nýtů umožňující zvýšení efektivity práce a zrychlení produkce. Usnadňuje manipulaci s obrobkem a snižuje námahu pracovníka.

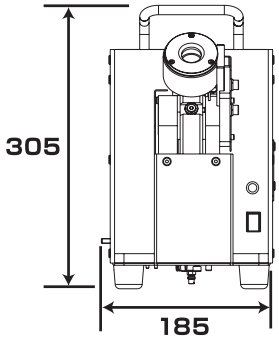

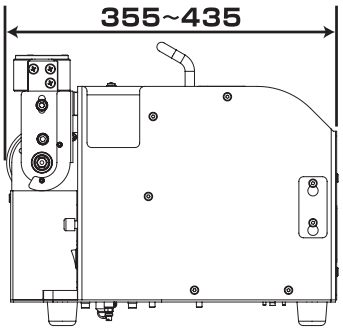

Dosaženo vyšší produktivity

- Vysokorychlostní podávání nýtů
- Až 20 nýtů za 1 minutu

■ Srovnání práce s podavačem

Manuálně 1820minut

ARF-800P 1340minut

480 minut ušetřeno

Průměrná úspora na jednoho pracovníka při nýtování 1 000ks nýtů za den po dobu 20 dní, kdy jednou rukou je nutné přidržovat obrobek.

Zlepšení výkonu při úspoře energie

Ve srovnání s konvenčním modelem ARF-700

Nároky na prostor 55% snížení
ARF-800P

Váha 70% snížení
ARF-800P

Spotřeba vzduchu 23% snížení
ARF-800P

Menší nároky na prostor

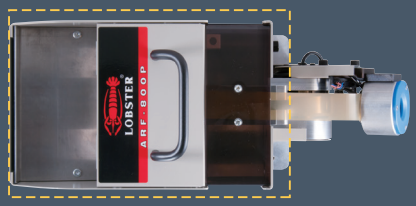

- Jednoduchá instalace
- Zabírá prostor jen velikosti A4

Mobilita

- Jednoduše přenosné
- Váha jen 10,9kg

Nastavitelné do nejlepší polohy

- Nastavitelné ve 3 úhlech

Velkokapacitní zásobník

Průměr nýtu
2,4 mm / 3,2mm
1000ks

Průměr nýtu
4,0mm
500pcs

Specifikace	
Váha	10,9kg
Zdroj elektrické energie	AC 100-240V (50-60Hz)
Provozní napětí	DC 12V
Spotřeba proudu	< 1A
Pracovní tlak	0,5-0,6Mpa
Spotřeba vzduchu (1 nýt)	3,1 l/1ks
Spotřeba vzduchu (20 nýtů za minutu)	62 l/min
Rozsah použití	2,4 / 3,2 / 4,0 mm
Provozní teplota	5 - 40° C
Provozní vlhkost	pod 80% relativní vlhkosti (bez orosení)
Skladovací teplota	-5 - 55° C
Hlučnost	< 75 dB
Průměr přívodní hadice	ø 6mm

	Kompatibilní nýty	Průměr nosu nýtovacích kleští	Nýtovací kleště
ARF800P	-24	-A (19mm)	AR-2000SV
	-32		
	-40		
	-24	-B (21mm)	R1A1 * AR-2000MV
	-32		
	-40		
	-24	-C (23mm)	ARV-011MX ARV-015MX ARV-025M
	-32		
	-40		

* - při použití starého nosu o průměru 22 mm je třeba změnit na nový nos (21 mm)

Příklad - máte-li nýtovací kleště AR-2000MV a nýtujete 3,2mm nýty objednací pro podavač kód je: ARF800P-32B

ARF-700

Popis

- Zkracuje dobu nýtovacího cyklu a tím snižuje provozní náklady.
- Zkracuje čas ztracený při vkládání nýtů do nýtovacích kleští.
- Vkládání nýtů je poloautomatické, takže současně umožňuje manipulaci se zpracovávaným materiálem.

Výkon

- Rychlost vkládání cca 60 nýtů za minutu.

Funkce a vlastnosti

Vylepšená produktivita

- Každý nýt je automaticky vložen, jakmile jsou nýtovací kleště zasunuty do hlavy podavače.
- Jedna ruka je uvolněna pro manipulaci s materiálem nebo jiné úkoly na pracovním místě.
- Produktivita se zvyšuje o 180% až 300% (odhad Lobtex).
- Čisté pracovní prostředí lze udržovat pomocí odnímatelné hadice odsávacího systému pro sběr trnů (volitelně).

Variabilita

- Umístění na kolečkách umožňuje jednoduchou přemístitelnost.
- Konstrukce podavače eliminuje potřebu určit konkrétní místo instalace.
- Snadno odnímatelnou podávací hlavu lze umístit na příslušné místo v rámci výrobní linky.
- Hlava podavače lze zvolit tak, aby odpovídala velikosti nýtu.

Odolná bezúdržbová konstrukce

- Nádoba na zaseknuté nýty pomáhá předcházet zpožděním tím, že zachycuje zaseknuté nýty a umožňuje systému pokračovat v provozu.
- Akrylové víko na horní straně podavače umožňuje snadné doplňování nýtů.

- Počítadlo (volitelné) zobrazuje počet již použitých nýtů pro snadné ověření.

Specifikace	
Vnější rozměry (V x Š x H)	447x364x528mm
Váha	32kg (36kg)
Pracovní tlak	0,5-0,6 MPa
Napájení	AC 120V, 230Vc 50/60Hz
Spotřeba	70W

* AC 220V, 50/60Hz volitelně
* AC 120V, 60Hz volitelně

Podavač	Kapacita (nýtů)	Průměr nýtů
ARF-700-32	2 000ks	3,2 mm
ARF-700-40	1 500ks	4,0 mm
ARF-700-48	1 000ks	4,8 mm

Kompatibilní s: AR2000SV, AR2000MV a R1A1

Nelze použít pro nýty s velkou hlavou.

Rozměry hubiček nýtovacích kleští

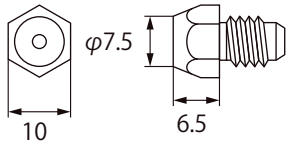	R1A1 R1B1 AR2000S AR2000M AR2000SV AR2000MV AR2000A	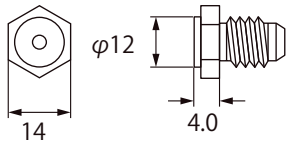	R1A2 R1B2 AR2000H AR2000HV

SARIV

SARIV - Němčík s.r.o.

Adresa společnosti / Company address

SARIV - Němčík s.r.o.
Frýdecká 765/394
719 00 Ostava Kunčice
Tel: 00420 558 441 440

E-mail: objednavky@sariv.cz

www.sariv.cz

Pobočka Polsko / Subsidiary Poland

SARIV Sp.z o.o.
ul. Chocianowska 6
59-220 Legnica
Tel: 0048 76 819 90 10

E-Mail: sariv@sariv.pl

www.sariv.pl

Pobočka Slovensko / Subsidiary Slovakia

SARIV, s.r.o.
Húskova 87
040 11 Košice
Tel: 00421 557 297 198

E-Mail: sariv@sariv.sk

www.sariv.sk